江戸川区長杯争奪第三十回全日本学童江戸川区大会
マクドナルドトーナメント
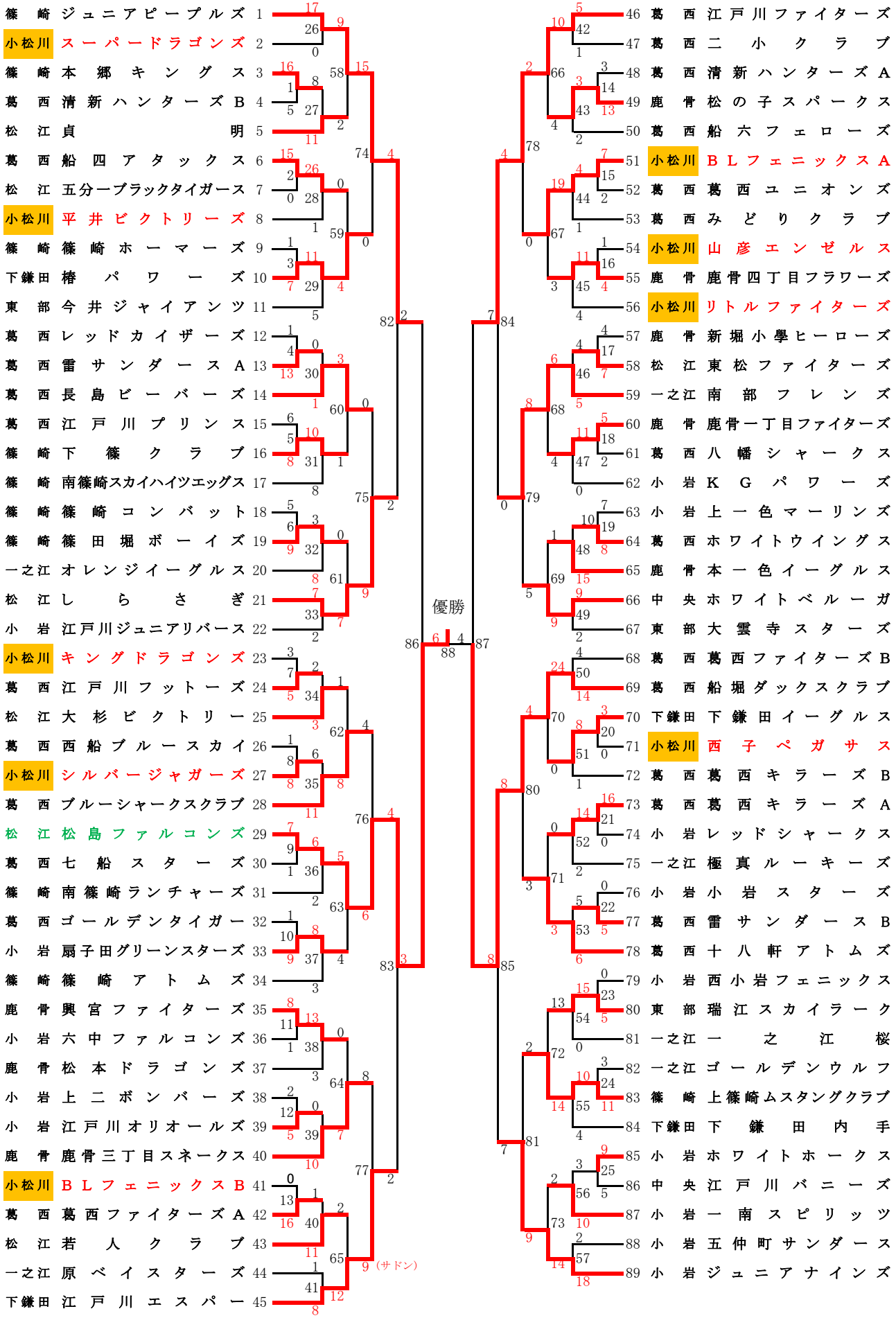
作成:クリーン少年野球連盟・平井ビクトリーズ