第３０回東京新聞杯新人戦江戸川区大会
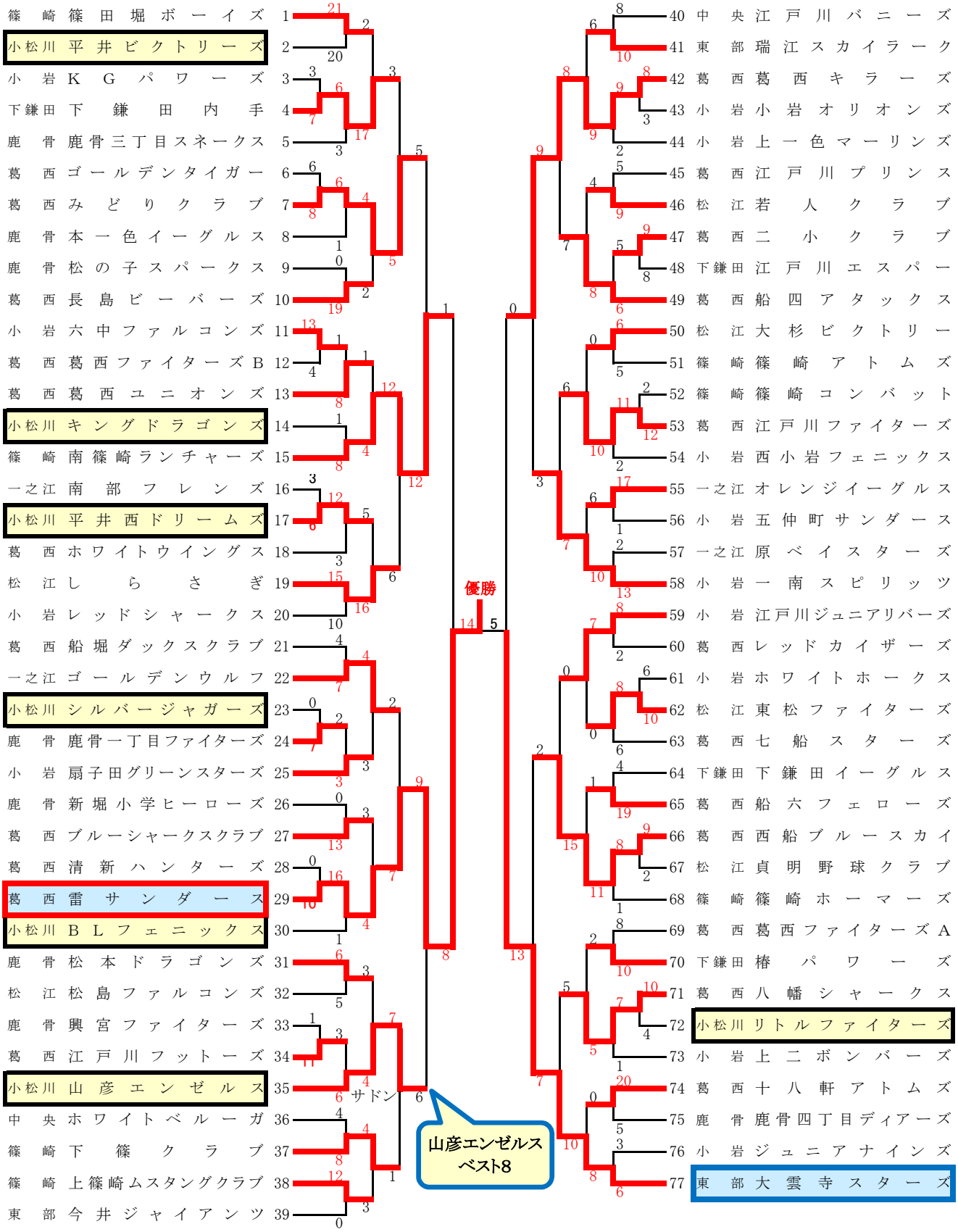
作成：平井ビクトリーズ