江戸川区長杯争奪第３３回全日本学童江戸川区大会
マクドナルド・トーナメント大会
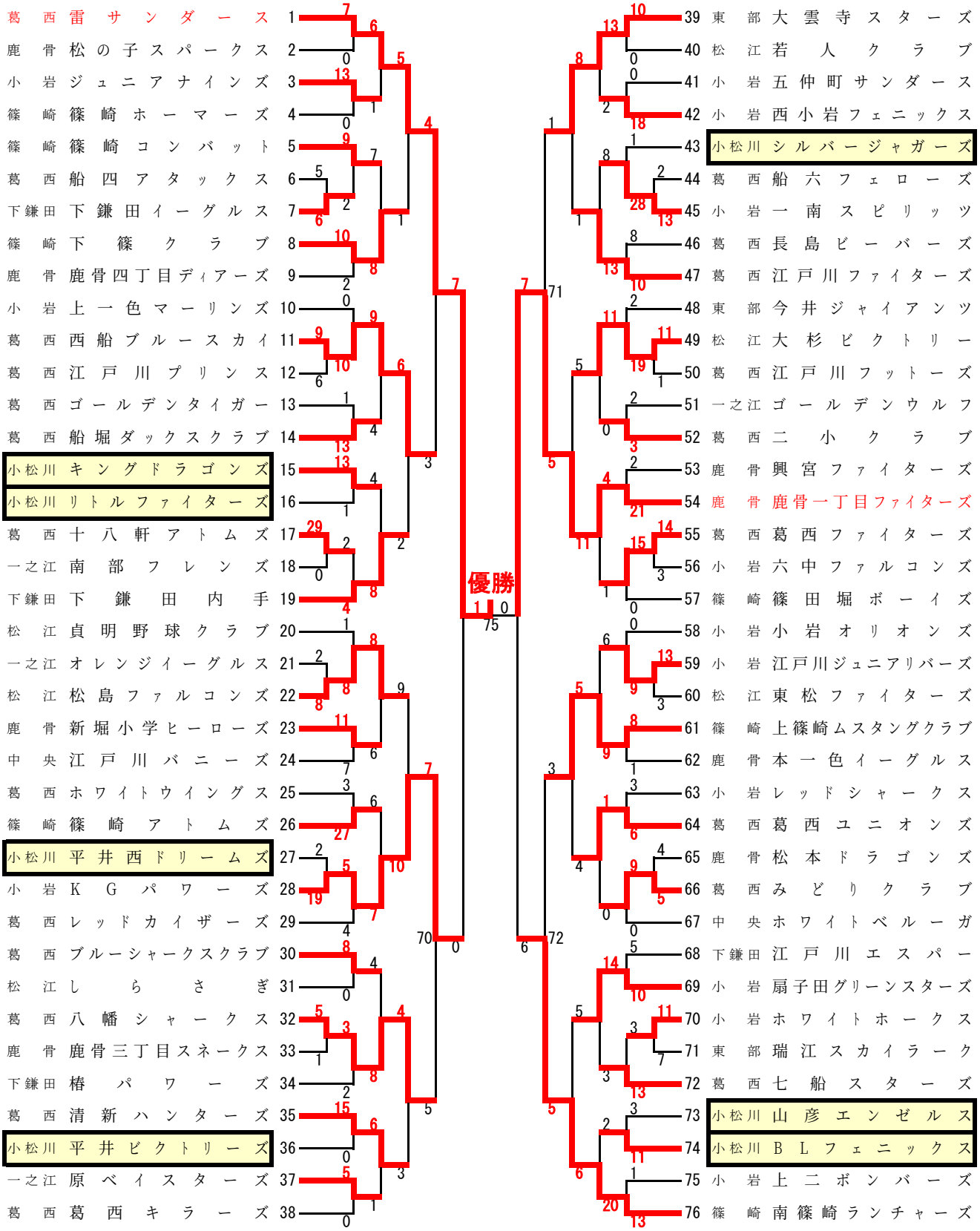
作成：クリーン少年野球連盟